专科护理

分子靶向药物所致皮肤不良反应的预防及护理

□高亚娜

肺癌在全世界范围内都是癌症中发病率最高、死亡率最高的恶性肿瘤。近年来，随着大气污染、职业暴露、生活方式改变和不良习惯的影响，肺癌的发生率呈现逐年上升的趋势。分子靶向药物治疗已经成为目前临床工作中针对基因突变的非小细胞肺癌患者主要治疗方法。分子靶向药物对肿瘤具有间接杀伤和抑制作用。但是随着分子靶向药物在临床中的广泛应用，在治疗非小细胞肺癌的同时，可能会导致患者出现皮肤不良反应，较为常见的不良反应有皮疹和甲沟炎，会直接影响患者的生活质量。本文主要是对分子靶向药物治疗非小细胞肺癌出现皮肤不良反应的预防和护理进行探究分析。

资料与方法

一般资料

选取2015年2月至2016年3月，科室收治的确诊非小细胞肺癌并采取靶向治疗的患者（84例），并将患者分为采用常规护理方式的对照组（42例）；在对照组的基础上，采取针对性的护理方式的观察组（42例）。其中，观察组中，男性患者有26例，女性患者有16例，年龄38岁~72岁，平均年龄为（48.27±8.39）岁；对照组中，男性患者有24例，女性患者有18例，年龄40岁~78岁，平均年龄为（49.71±7.81）岁。所有患者均存在不同程度的吸烟史和饮酒史。两组患者在年龄、性别等一般资料的差异不明显（P>0.05），可以比较。

方法

对照组患者采用常规的护理方式，主要采取常规疾病护理和疼痛护理等护理内容。观察组在对照组的基础上，采取针对性的预防和护理措施。

皮肤不良反应的预防：针对进行分子靶向药物治疗的非小细胞肺癌患者，首先加强与患者及其家属的沟通交流，及时进行不良反应相关的健康教育，促使患者和家属能充分了解皮肤不良反应是分子靶向治疗过程中常见的并发症，通过采取相应的护理措施，能够有效降低不良反应的发生率，并告知患者在接受分子靶向药物治疗期间，尽可能避免日光的直接照射，尤其夏季外出时可以穿防晒衣或涂抹防晒霜等，尽量减少户外活动；引导患者选取适宜的洗漱用品，尽可能地选择性质温和的洗护用品，并适当涂抹润肤露等，保持皮肤的清洁和湿润。预防甲沟炎，对趾甲存在倒刺的患者来说，需要引导其选择棉质袜子，穿着透气性良好、舒适、宽松的鞋子，改善患者足部受力的情况。

护理方法：（1）根据患者的皮肤不良反应等级，采取相应的护理方法。对于轻度皮疹患者，可以采用苯海拉明软膏涂抹患者瘙痒处，并告知患者注意个人卫生。皮肤干燥的患者可以在身上涂抹性质温和的润肤乳，不要抓挠局部，避免感染的发生，并保持床单以及衣服干净整洁，还要及时更换。对于中度皮疹患者，在轻度护理的基础上，如果患者出现自觉症状时，可以选择口服米诺环素胶囊。对于重度皮疹患者，可以根据患者的皮疹程度，严重者适当减少分子靶向药物的用量，并按照中度皮疹的护理方式对患者进行护理。如果患者出现感染的情况，需要适当应用抗菌药物进行治疗。经过护理和治疗2周~4周后，若不良反应还没有消退，需要暂停对分子靶向药物的应用。在此期间，医务人员需要做好患者的心理护理，加强与患者的沟通交流，树立患者的康复信心。停药且护理治疗2周~3周后皮疹消退，可以恢复分子靶向药物的应用。

（2）医务人员要嘱咐甲沟炎患者保持足部的清洁卫生，穿着透气性好的棉袜，注意观察足部的不良反应，针对肉芽肿样病损，可采用硝酸银杀菌及时处理，并对甲沟进行处理，敷料包扎；如果没有出现好转，应遵照医嘱适当应用抗菌药物治疗。在治疗的过程中，患者可用金银花水对手足进行浸泡，达到消肿、去热的目的。同时，局部皮肤出现完整性受损时，清洗消毒后喷洒生物胶体分散剂，每日3次~4次，控制炎症。

观察指标：本研究要观察针对非小细胞肺癌分子靶向治疗后患者出现Ⅲ级皮肤不良反应和甲沟炎，通过相应护理干预后，不良反应明显降低。

皮肤不良反应分级按NCI-CTCAE（3.0版）评定为：Ⅰ级（轻度），范围较局限（如丘疹脓疱型病变，主要局限于头面部和上部躯干），几乎无主观症状，对日常生活没有影响，无继发感染征象；Ⅱ级（中度），范围较广泛，主观症状轻，无继发感染征象；Ⅲ级（重度），范围广泛，主观症状严重，对日常生活影响较大，有继发感染的可能。甲沟炎的等级划分：Ⅰ级，患者趾甲出现脱色和褶皱；Ⅱ级，出现趾甲脱落，患者有痛感；Ⅲ级，趾甲完全脱离，出现感染。

统计学分析

本次研究采用SPSS20.0专业统计学软件，对数据中采用T值检验的方式进行计算，并使用（x±S）进行表示，数据中的计数资料使用卡方检验的方式进行计算，当P<0.05时，说明相关数据存在统计学意义。

结果

经过护理后，观察组患者的Ⅲ级皮肤不良反应发生率为14.29%，低于对照组患者的Ⅲ级不良反应发生率33.33%，差异显著（P<0.05）。对照组患者的Ⅲ级甲沟炎发生率为2.38%，明显低于对照组患者的Ⅲ级甲沟炎发生率26.19%，差异显著（P<0.05），见下表。

护理后两组患者皮肤不良反应发生率比较

组别	皮肤不良反应Ⅲ级	甲沟炎Ⅲ级
观察组	6（14.29%）	1（2.38%）
对照组	14（33.33%）	11（26.19）
X^2值	5.174	5.871
P值	<0.05	<0.05

讨论

分子靶向药物是现阶段临床治疗非小细胞肺癌患者的主要治疗方法，具有较好的治疗效果。随着分子靶向药物的应用增加，分子靶向药物的不良反应逐渐受到关注。分子靶向药物的不良反应主要以皮肤不良反应和甲沟炎等为主。皮肤不良反应主要以皮疹、瘙痒、干裂为主，部分患者可引起皮肤感染情况的发生，严重影响患者的生活质量和肢体功能。针对分子靶向药物的皮肤不良反应，需要采用有效的预防和护理措施，减少患者的皮肤不良反应发生率，提升患者的生活质量。

本次研究是为了探究分析靶向药物治疗非小细胞肺癌的皮肤不良反应的预防和护理措施。经过护理后，观察组的Ⅲ级皮肤不良反应发生率14.29%，低于对照组患者的Ⅲ级不良反应发生率33.33%，差异显著（P<0.05）。且对照组的Ⅲ级甲沟炎发生率为2.38%明显低于对照组患者的Ⅲ级甲沟炎发生率26.19%，差异显著（P<0.05）。

由此可见，我们对分子靶向药物治疗非小细胞肺癌的皮肤不良反应的针对性预防和护理效果显著，可以有效降低严重皮肤不良反应的发生率，减轻患者的痛苦，提高患者的生活质量，效果确切，值得临床推广实践。

（作者供职于河南省肿瘤医院内科）

小发明

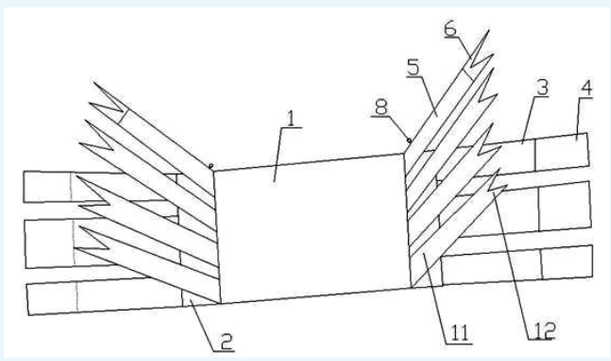

多功能胸腹带结构示意图

1.背部段；2.连接段；3.弹性绷带；4.黏合条；5.第一储物袋；6.第一连接岔；8.第一拉链；11.连接带；12.第二连接岔。

一种多功能胸腹带

□刘洪敏 文/图

目前，妇科、产科以及普外科腹部手术后，医务人员经常使用带有弹性的腹带对患者的手术切口进行加压包扎，预防出血和渗液，并在切口处的腹带上放置沙袋或盐袋，进一步达到压迫止血的目的。由于人呼吸时，腹部会产生运动，所以设置具有弹性的腹带一方面可增加压力，另一方面可随腹部运动进行伸缩。沙袋一般要放置6小时左右，经常因患者体位的改变，导致移位或滑落，影响止血效果，且功能单一，只适用于腹部手术；胸部手术后使用的胸带是要求没有弹性的，要与胸部紧贴在一起，现有的腹带不能满足需求。因此，有必要设计一种多功能胸腹带，可用于胸腔手术、腹部手术及疝气手术后的止血加压，使沙袋固定牢固。

科技含量及创新亮点

多功能胸腹带包括背部段，背部段的两侧对称固定有连接段，两个连接段远离背部段的侧边均固定连接至少两个相间布置的弹性绷带，背部段的两侧顶端对称固定连接第一储物袋；第一储物袋的顶端沿其长度方向设有第一开口，第一开口处设有第一拉链，第一储物袋内设有第二储物袋，第二储物袋的顶端沿第一储物袋长度方向开设有第二开口；第二开口的两侧边分别与第一储物袋的两侧边的顶端固定连接，第二储物袋的底端沿第一储物袋长度方向开设有第三开口；第三开口处设有第三拉链，背部段的两侧于第一储物袋下方均固定连接至少两个相间布置的连接带。多功能胸腹带可用于腹部手术、胸部手术及疝气手术后，有止血加压的作用，功能多样，采用双层固定，意义是：第一使其固定作用更佳；第二，采用多条自由黏合，适用于不同部位的不同手术，体现了腹带的多功能性；第三，腹带所设置的沙袋隐藏袋可以压迫手术区，也可以随意调节，体现了腹带应用的广泛性。

应用价值及意义

该多功能胸腹带可用于腹部手术、胸部手术及疝气手术后进行加压止血，功能多样，使用范围广，应用便捷，价格适中，可有效预防术后并发症的发生。该多功能胸腹带由无弹性棉布、弹性绷带、黏合条3种材料组成。

（作者供职于郑州大学第一附属医院）

护理感悟

让青春在无影灯下闪光

□张欣慧

一袭绿色洗手衣护体，一顶蓝色手术帽遮盖，一副蓝色口罩佩戴……这就是我们的日常生活。

有人说，用自己的左手温暖自己的右手是一种自怜，而用自己的双手温暖别人双手，却是一种奉献。作为医院手术室一名普通的护士，我想说：如果说医院是一棵大树，而我就是那微不足道的小草，我愿践行“落红不是无情物，化作春泥更护花”的铮铮誓言，立足本职岗位，以院为家，筑起爱的城墙，守护家的温暖。

伴着医院特有的气味，我们走过春夏秋冬，奉献着自己的青春年华，守护着患者的殷切希望。三尺手术台、四方手术间，无数个日夜的坚守，只为换取患者康复时的喜悦。我不曾忘记，多少个日夜在手术台边动作麻利地准备好各种手术器械，穿针引线，清理物品，同事们紧张有序、齐心协力，这印证了我们的责任和担当。在无影灯下，手术时随着时间的流逝，即使腰酸背痛，我们也无怨无悔。因为我们知道：所有的一切只为在手术成功时的那一刻喜悦、那一声呐喊。

作为一名年轻的护士，我依然记得在一个漫长的冬夜，我在睡梦中被一阵电话铃声惊醒，心中有说不出的沉重。但当我得知一个小女孩生病需要马上手术时，她那双渴盼生命的眼睛和家人焦急的目光，爱恋之心油然而生。我们与病魔抗争，与死神搏斗，争分夺秒、救死扶伤，是我们义不容辞的责任。当小女孩脱险后，家人灿烂的笑容、真诚的感谢，让我感觉在平凡的护理岗位上，也能散发出灿烂的光芒。

作为一名手术室护士，我愿恪尽职守，尽己所能。是手术室让我理解了白衣天使是用热血传递温暖，用爱心守护悲伤，用温情化解挂念。我愿在自己平凡的岗位上践行“健康所系，生命相托”的誓言，让青春在无影灯下焕发灿烂的光彩！

（作者供职于洛阳市中医院）

生活中常用药物的正确服用时间

□崔宝月

一位女作家曾说过，在对的时间，遇见对的人，是一种幸福。作为一名药师，我想说，在对的时间服用对的药物，用较小的剂量取得更好的治疗效果，是性价比最高的选择。在这里，我给大家讲一些生活中常用药物的正确服药时间相关知识。

降压药

随着人们生活水平的提高，高血压的发病率呈逐年增长趋势，降压药的使用人群也越来越多。很多人只关注如何选择降压药，却不知道降压药该什么时间服用，其实，这里面有很多讲究。

人体的血压在白天和晚上时有明显的波动，一般在9时到11时、16时到18时到达最高值，然后又缓慢下降，第二天凌晨2时至3时到达最低值，清晨又开始回升。很多心脑血管疾病患者的发病时间在早上，就是因为血压的突然波动引起的。

大多数人夜间血压比白天血压下降幅度大（≥10%~20%），这是正常的血压昼夜节律，因形状是“双峰一谷”，像一个长长的汤勺，所以叫做“杓型血压”。这类人群应该在7时和14时服药，半小时后药物开始起作用，2小时~3小时后达到药物浓度的最高峰，刚好使药物达峰时间与血压自然波动的两个高峰期吻合。

但也有少部分人夜间血压下降的趋势比较小（<10%），全天血压曲线趋于平缓，这种异常的血压昼夜节律，叫做“非杓型血压”。这类人群应该在晚间睡前服药，慢慢就可以从“非杓型血压”向“杓型血压”转化。

抗血小板药阿司匹林

预防心肌梗死和血栓，就要用到抗血小板药物，虽然大家可能对这个名字不熟悉，但是说起阿司匹林大家肯定觉得不陌生。阿司匹林就是这类药物里的“大哥大”，不让血小板聚集在一起，从而保证血管通畅。虽然这个药很常用，但是服用时还需要注意许多细节，比如，应该餐前服用还是餐后服用？如果餐前服用，不容易受到干扰，更容易到达发挥作用的目的地，那就是肠道。如今，我们在药店和医院买到的基本上都是阿司匹林肠溶片。肠溶片顾名思义，就是在肠道中溶解的。这种剂型对pH值（氢离子浓度指数）的要求很高，在碱性的十二指肠环境里才能更好地溶解。

胃酸营造了胃内的酸性环境（低pH），而阿司匹林药物外表的肠溶衣只有在肠道的碱性环境下才会“脱下”，释放出里面的药物。如果餐后服用，由于食物的存在，使胃内的pH值有所升高，而且药物在胃内停留时间比空腹要长，就会让一部分药物从肠溶膜中析出，然后刺激胃黏膜，情况严重时还会导致胃出血。

因此，餐前服用阿司匹林肠溶片就是为了大大减少不良反应发生的概率。

他汀类降脂药

大多数医生会告诉患者在夜间服用他汀类药物。这其实是传统他汀类药物的用药习惯。脂类物质里有一类成分胆固醇，它是影响心脑血管疾病发病率的一个重要因素。它在合成的过程中需要一个关键的酶——HMG-CoA还原酶。还原酶中午时活性最低，半夜时最高。相应的，人体内胆固醇的合成也是中午最少，半夜最多。

传统他汀类药物（辛伐他汀、洛伐他汀、普伐他汀）半衰期较短，如果夜间服用，消除半衰期要好几个小时，半夜正好到达血药浓度高峰（Cmax），可以让总胆固醇或低密度脂蛋白胆固醇（LDL-C）降低幅度更大。但如果是缓释片和控释片剂型，早晚服药的差异并不大。

如今，闪光灯下聚焦的是新一代他汀类药物：阿托伐他汀和瑞舒伐他汀。作为他汀类药物的主流，它们的半衰期长达一二十个小时，即使代谢后依然有强大的活性，从而使药效进一步延长。因此，它们不仅可以固定在一天中的任意时间给药，而且不用担心受到食物的影响。

降糖药

1.受饮食影响的：

格列美脲是第三代药物磺脲类促胰岛素分泌剂，有吸收快、起效快的功效，要在早餐前或第一次主餐前服用。这类药物有一个原则：不进餐不服药。如果提前服用或服用后没有及时进餐，过多的胰岛素会加速摄取和储存葡萄糖，就减少了血液中的葡萄糖，从而引发低血糖。

二甲双胍能增加组织对葡萄糖的利用，降血糖的作用很明显，而且很少引起低血糖，是2型糖尿病患者的首选用药。很多糖尿病患者表示服用该药后肠胃不舒服，随餐服用就是一个很好的降低胃肠道副作用的办法。

阿卡波糖属于α-糖苷酶抑制剂，必须随餐服用，一般建议吃第一口饭时服用。因为它可以延迟小肠内的葡萄糖吸收，使餐后的血糖水平下降。阿卡波糖最好是与主食同时嚼服。这是为什么呢？比如说咱们吃了一口馒头，这里面的淀粉先在淀粉酶的作用下分解为小分子的糖，然后还要在糖苷酶的作用下分解为葡萄糖。因此，使用α-糖苷酶药物的前提是必须有一定的碳水化合物作为开启工作模式的钥匙。

2.不受饮食影响的：

SGLT-2抑制剂（达格列净）作用于肾脏，通过促进糖从尿液的排泄来降低血糖，而且药效维持的时间比较长。因此，该药每天吃一次就行，吃不吃东西都不影响药效，餐前餐后吃也都没关系。DPP-4抑制剂（西格列汀、沙格列汀）应每日清晨给药一次，服药时间也不受进餐影响。

利尿药

利尿药属于降压药中的常用药，包括氢氯噻嗪、呋塞米和螺内酯。利尿药从名字就可以看出，它能促进尿液的形成和排泄，自然也会增加上厕所的次数。

因此，为了避免夜间服用后频繁上厕所，从而影响睡眠，利尿药最好在上午服用，最晚也应该在下午服用。毕竟，良好的睡眠对血压的稳定也是有很大影响的。

全身用皮质激素类

由于促肾上腺皮质激素（ACTH）昼夜节律性。上午8时为分泌高峰，随后逐渐下降，而午夜为低谷。因此，短效的可的松、氢化可的松应该在每天早晨7时~8时给药一次，尤其是对长期大剂量应用糖皮质激素的，更能减少药物的不良反应。

（作者供职于南阳市第二人民医院）

征稿

你可以谈一谈护理工作的心得体会，在护理方面取得的新进展，对某种疾病的护理思路以及对护理学发展、管理、改革和教育的建议，也可以写护理的现状与存在的问题……

《护理管理》《专科护理》《海外护理》《护理小发明》（请将你的小发明拍成图片，并附上文字说明）、《护士手记》等栏目真诚期待你的参与！

联系人：马丽娜

邮箱：568689252@qq.com

本报地址：郑州市金水东路与博学路交叉口东南角 邮政编码：450046 电话区号：0371 广告发布登记证号：郑东工商广发登字第009号 照排：本报编辑部 印刷：河南日报印务中心（地址：郑州经开区第三大街168号） 定价：全年220元